ՄԵՏԱՂԱԿԱՆ ՆՍՏԱՐԱՆ Մ1:20

ՏԵՍՔ ԹԻԿՆԱԿԻ ԿՈՂՄԻՑ Մ1:20

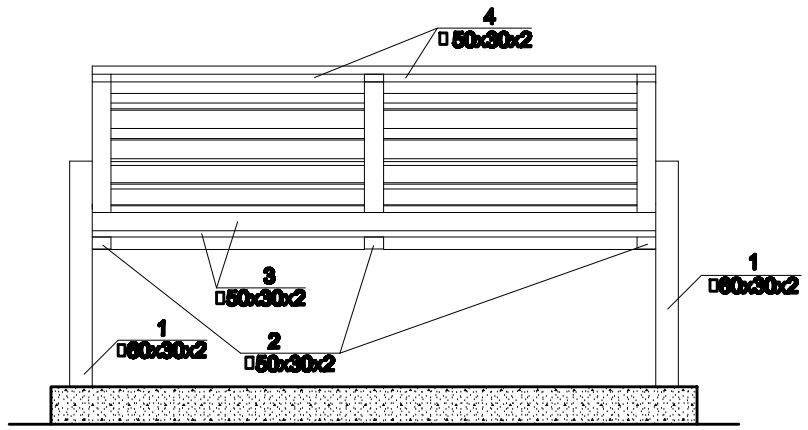

ԿՈՂԱՅԻՆ ՏԵՍՔ Մ1:20

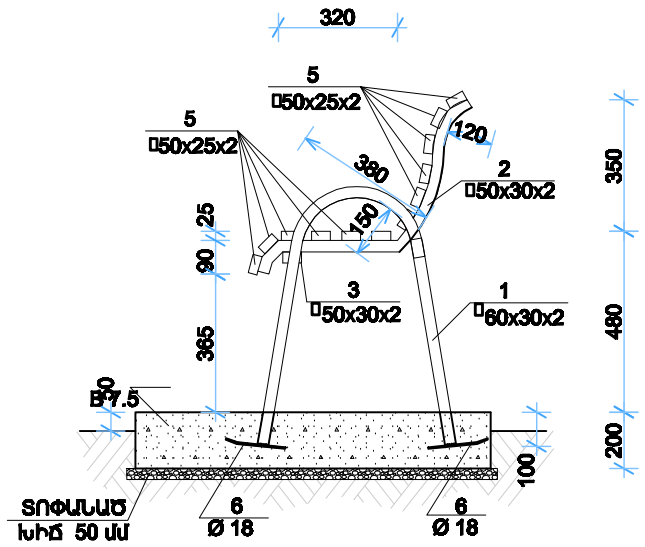

ՄԱՍՆԱԳԻՐ ՄԵԿ ԷԼԵՄԵՆՏԻ ՀԱՄԱՐ

ԶՈՂ N	ՆՇԱՆԱ-ԿՈՒՄ	ԱՆՎԱՆՈՒՄ	ՔԱՆ. ՀԱՏ	ԵՐԿԱՐ ՄՄ	nxL Մ	ԾԱՆՈԹՈՒ-ԹՅՈՒՆ ԿԳ
1	2	3	4	5	6	7
		ՆՍՏԱՐԱՆ				
1		□ 60x30x2.5 L=1800	2	1800	3.60	10.55
2		□ 50x30x2 L=860	3	860	2.58	5.96
3		□ 50x30x2 L=1500	2	1500	3.0	6.93
4		□ 50x30x2 L=675	2	675	1.35	3.12
5		□ 50x25x2 L=1500	12	1500	18.0	38.70
6		Ø 18 A500c L=200	4	200	0.80	1.60
		ՆԵՐԿՈՒՄ 4.45 քմ,				

ՏԵՍՔ ՎԵՐԵՎԻՑ Մ1:20

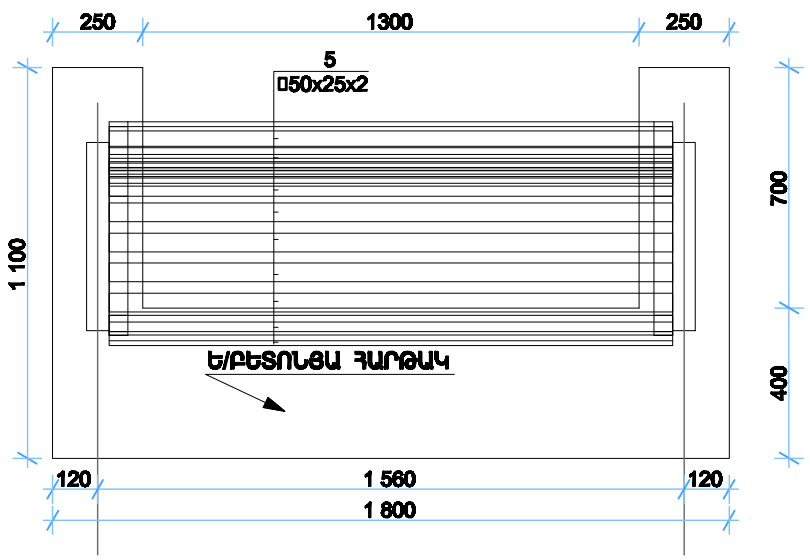

ԵՐԿԱԹԲԵՏՈՆՅԵ ՀԱՐԹԱԿ Մ1:20

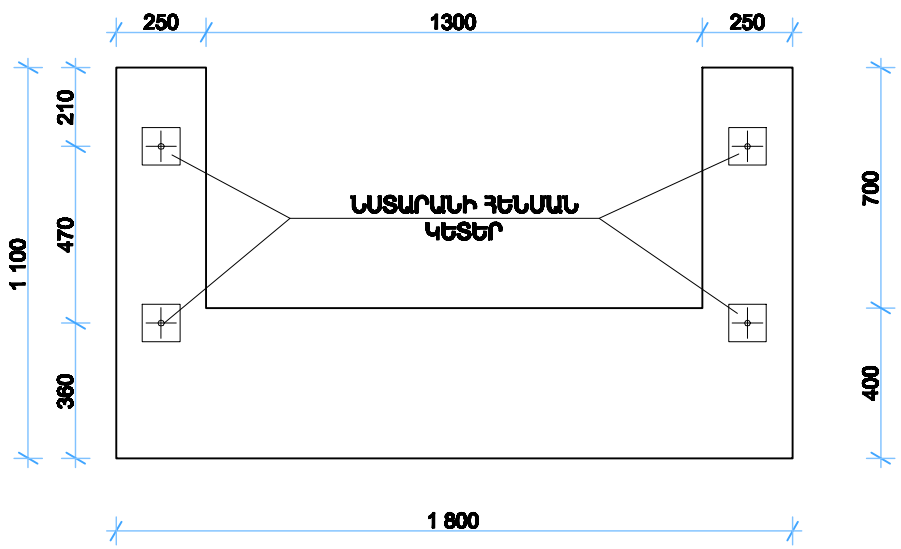

ՇԱՐԳ-Ն	Կ. ԲԱԲԱՅԱՆՅԱՆ		Երևան քաղաքի Աջափնյակ վարչական շրջանի Արխյան 6 չնչի բակային տարածքի բարեկարգման նախագիծ "Դասակի համար՝ ԵՔ-ՊՇԱՀ-14/64		
ԿԱՏԱՐՈՂ	Ա. ԿԱՐԱՊԵՏՅԱՆ				
			ԲԱՐԵԿԱՐԳՈՒՄ	ՓՈՒԼ	ՇԵՐՏ	ՇԵՐՏԵՐ
				Ա4	7	8
«ՄԻՈՌԱՐ» ՍՊԸ			ՄԵՏԱՂԱԿԱՆ ՆՍՏԱՐԱՆ (Տեսք թիկնակի կողմից, կողային տեսք, տեսք վերևից, երկաթբետոնե հարթակ, մասնագիր)	ԱՐՁՈՒԱԳԻՐ h.15422	